UM ESTUDO EMPÍRICO DO BARRAMENTO DE PROCESSOS (IEC 61850-9-2) DESENVOLVIMENTO, MONTAGEM E TESTE

PAC World Latin America Conference

Paulo Sergio Pereira Junior – CONPROVE

Florianópolis, Brasil

Resumo

O Objetivo deste artigo é **elucidar o Barramento de Processos da IEC 61850** seus componentes analisando a sua estrutura e demonstrar experiências práticas através do **desenvolvimento de um sistema de SV** desde a **digitalização**, passando pela **transmissão** até a **reconstrução** da forma de onda.

Introdução

- IEC 61850: **Interoperabilidade**
- **Trocas de Informações:**

Comunicação Vertical	Protocolos **Anteriores** a Norma	**Cliente – Servidor**
Comunicação Horizontal	Status entre Relés via **Binárias**	Mensagens **GOOSE**
Representação das Grandezas do Sistema	Tensão e Corrente de **Secundário**	Mensagens **Sampled Value**

- **Atualmente** (Níveis de Implementação)

Tipos de Mensagens

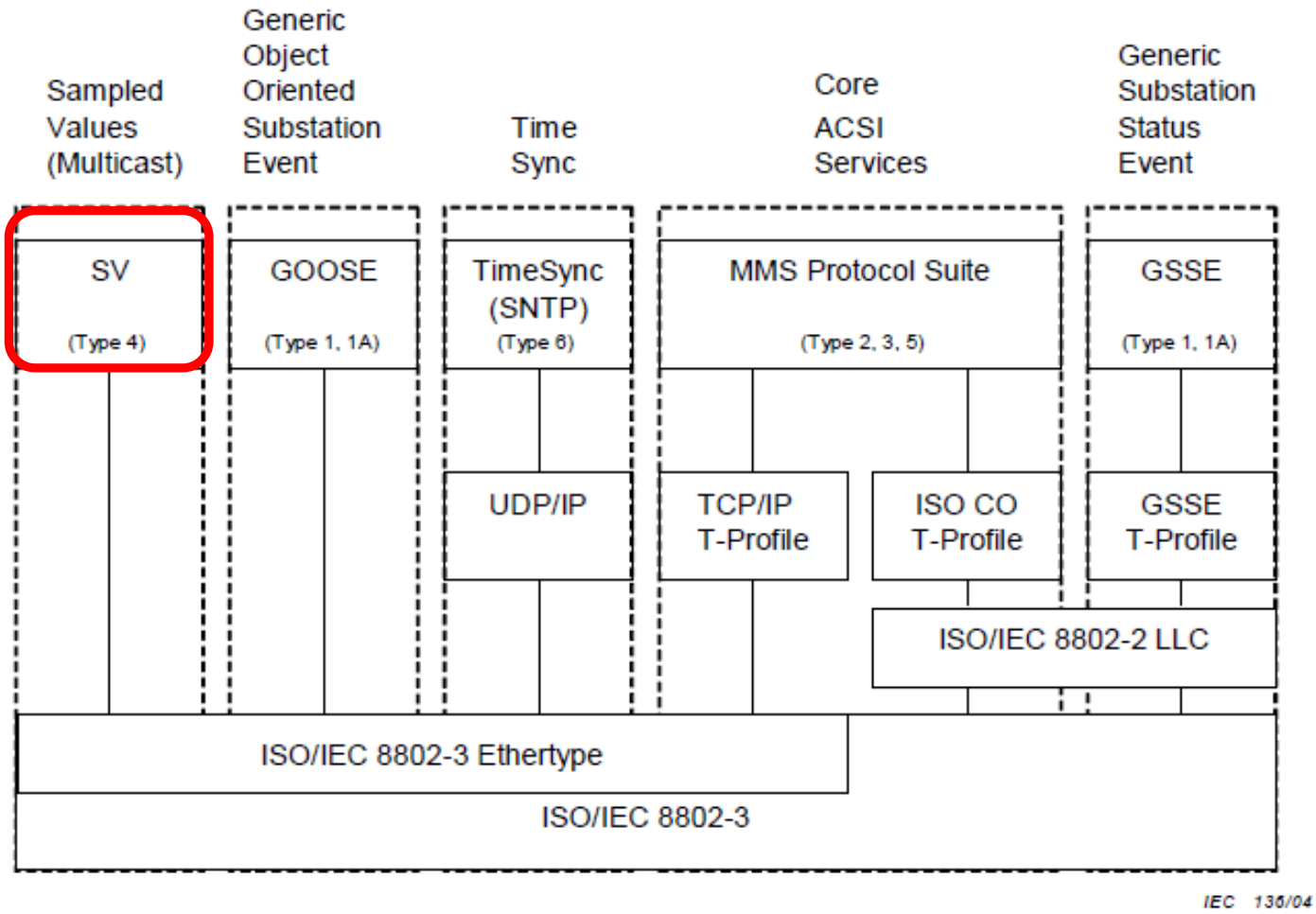

Definindo o Sampled Value

- Sinal Digitalizado (**Bits**)
- Trabalha com **Informação,** não energia
- Valores Referenciados ao **Primário**
- **A/D Deslocado**
- Redução de **Cabeamento**
- **Vertentes**: (HardFiber e LightEdition)

ESPECIFICAÇÃO 9-2 LE (UCA)

Taxa de Amostragem (60Hz)	Prot.: **80ppc** Med.: **256ppc**
Taxa de Envio	Prot: **4800** frames/s Med: **1920** frames/s
Número de ASDU's por APDU	Prot: **1** ASDU Med: **8** ASDU's
Sincronismo	**1PPS** por fibra óptica
	Precisão da Fonte**: ±1us**
	SmpCnt: **Incrementar e Zerar**
Quality	12 Quality Bits + **Derived**
Camada Física	Recomenda **100Base-FX (ST)** Alternativas: **100Base-FX (MT-RJ) 100Base-TX (RJ-45)**

APDU X ASDU

- APDU (Application **Protocol** Data Unit)
- ASDU (Appication **Service** Data Unit)

PROTEÇÃO

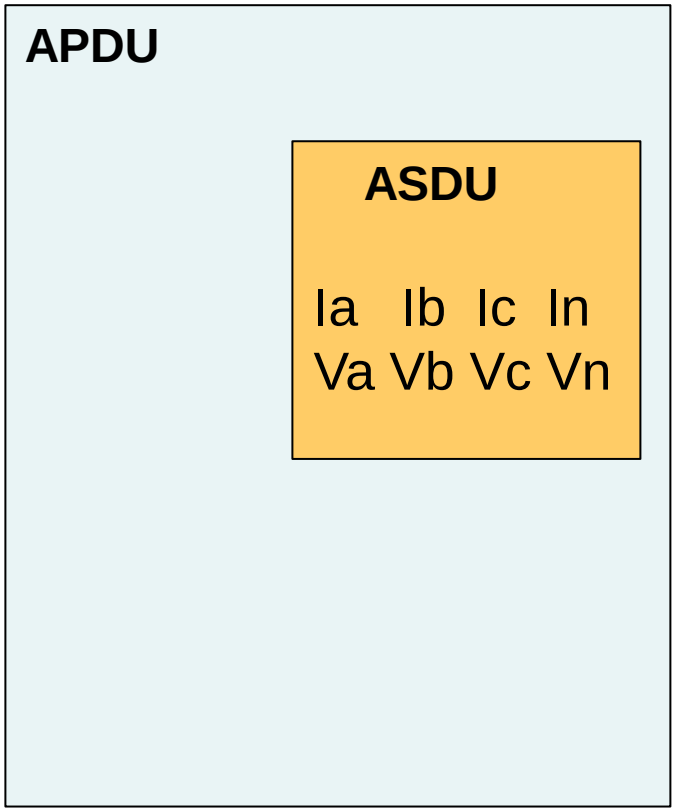

QUALIDADE

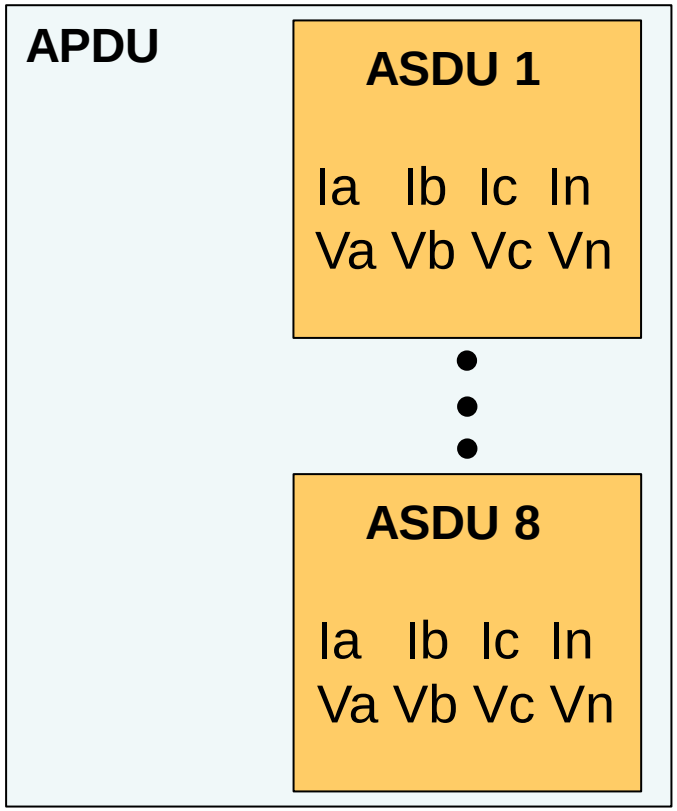

Frame SV

- **2ª Camada** OSI - Msg **Alta Velocidade**
- **Priority Tag e VLAN**
- **Multicast**
- Ethertype **88BA**
- **Amostras**
- **Quality** (Boa, Questionável ou Inválida)

Primeiro Sistema Desenvolvido

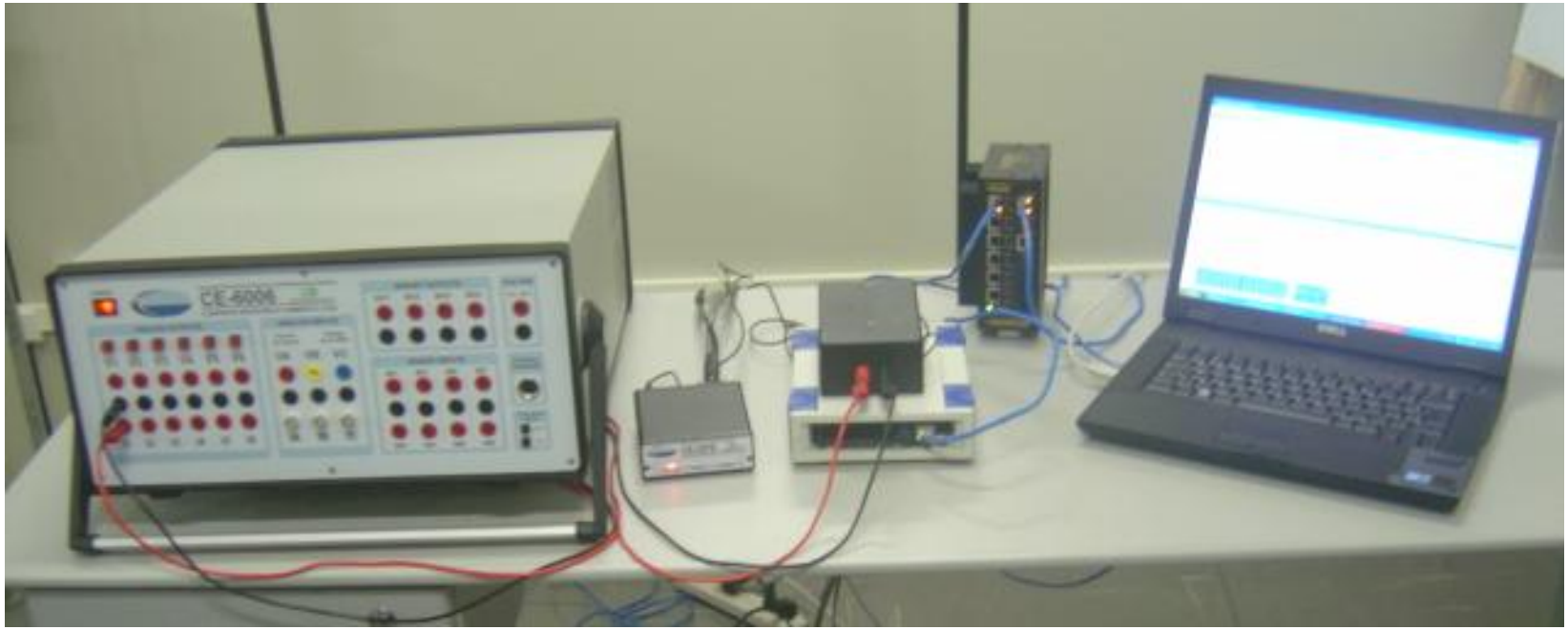

- CE-6006, CE-GPS, Hardware de Digitalização de Envio SV, Switch RuggedCom, Analisador de Protocolo

Msg SV enviada pelo Sistema

```
IEC61850 Sampled Values
  APPID: 0x4000
  Length: 109
  Reserved 1: 0x0000 (0)
  Reserved 2: 0x0000 (0)
  savPdu
    noASDU: 1
    seqASDU: 1 item
      ASDU
        svID: CONPROVE_MU01
        smpCnt: 2332
        confRef: 1
        smpSynch: local (1)
        PhsMeas1
          value: 1763356
          quality: 0x00001000, validity: good, source: process, operator blocked
          value: 44720
          quality: 0x00001000, validity: good, source: process, operator blocked
          value: -2427050
          quality: 0x00001000, validity: good, source: process, operator blocked
          value: 0
          quality: 0x00005000, validity: good, source: process, operator blocked
          value: 24990
          quality: 0x00001000, validity: good, source: process, operator blocked
          value: 4045084
          quality: 0x00001000, validity: good, source: process, operator blocked
          value: 2938926
          quality: 0x00001000, validity: good, source: process, operator blocked
          value: 0
          quality: 0x00005000, validity: good, source: process, operator blocked
```

IA

IB

IC

IN

VA

VB

VC

VN

1,76 KA

29,38KV

pacworld
PROTECTION, AUTOMATION & CONTROL WORLD CONFERENCE

Sobrecarga de Merging Units

- **10 MU´s**
- 80 PPC x 60 Hz = 4.800 Frames/s
- 4.800 x 10 = 48.000 Frames/s
- **Não houve perda** de pacote do hardware desenv.

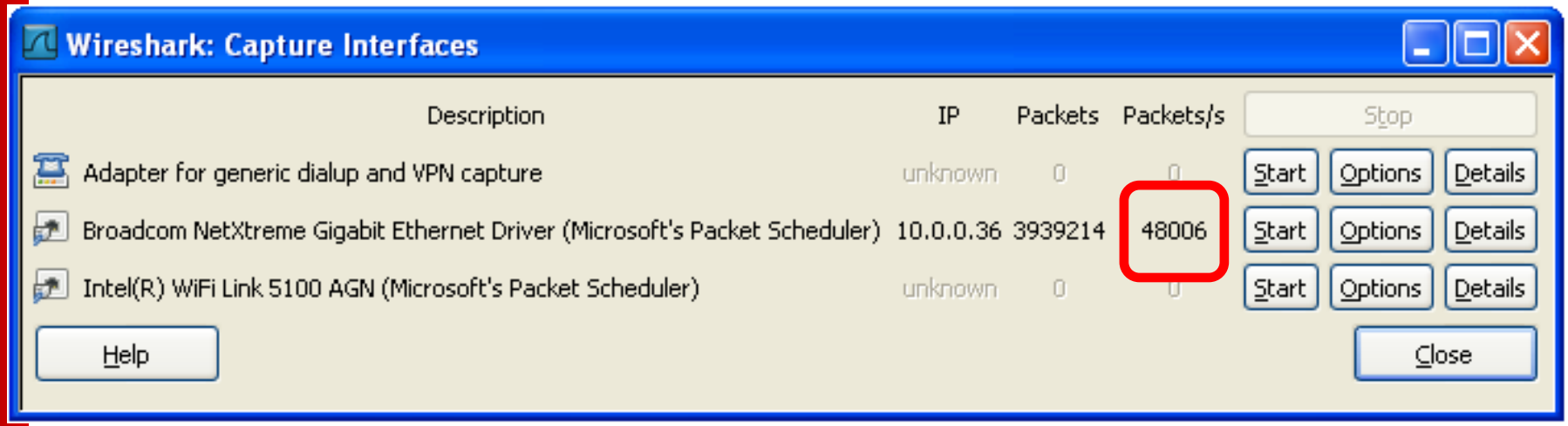

Sistema Completo

- Dois Hardwares

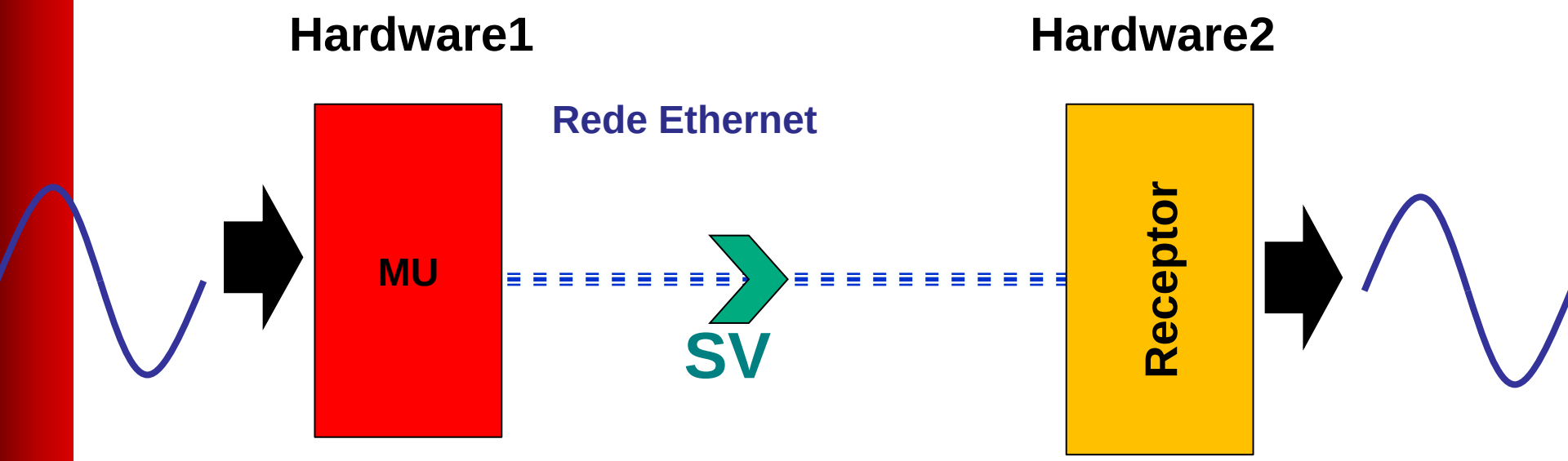

Esquema: Sistema Completo

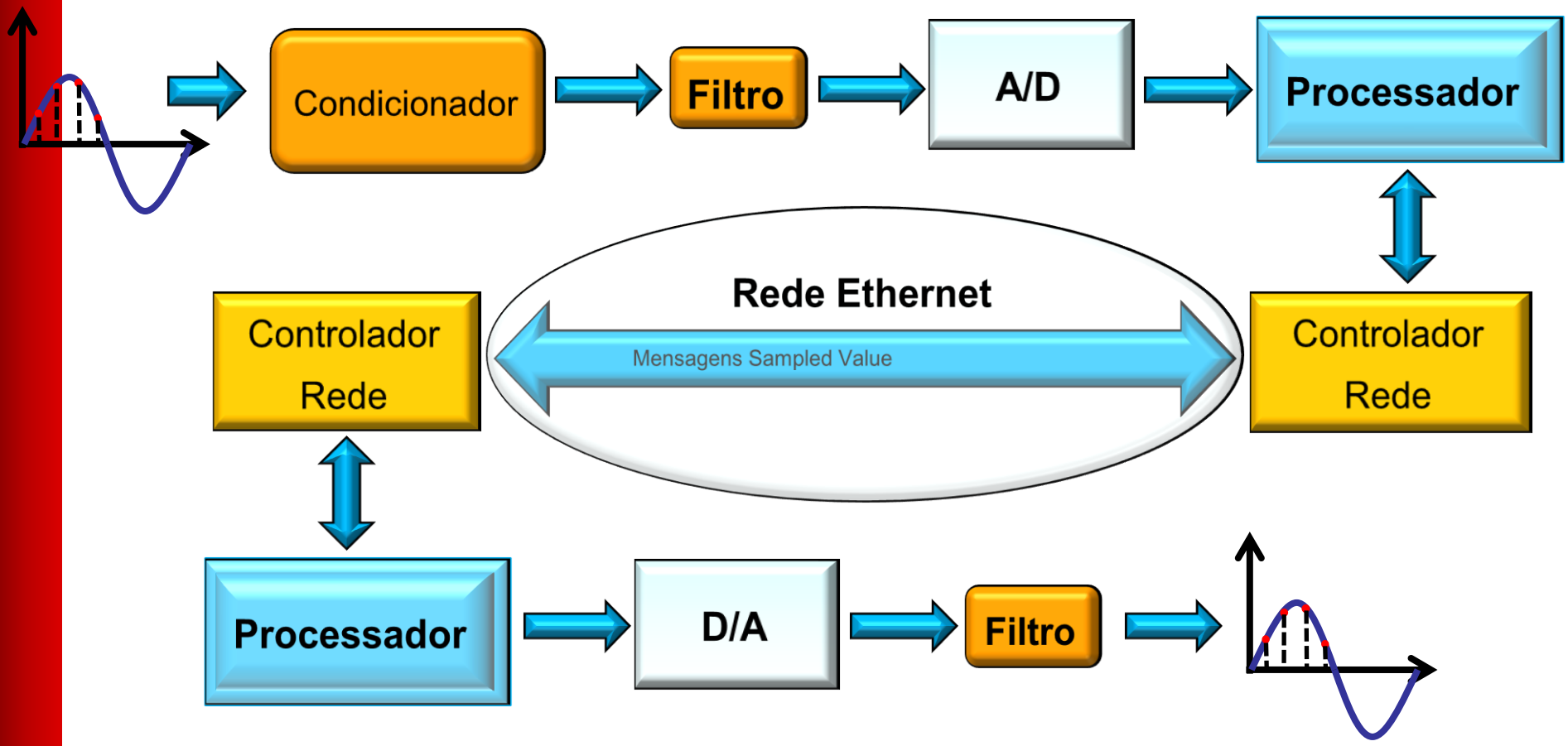

Tempos de Resposta

- **Geração SV (Diferença entre Atrasos)**
  - **Digitalização / Processamento**
  - **Transmissão**

* ÂNGULO: Solução **1PPS**

P/ Proteção Barra: **2 MU´s** (+ Complexo)

- Comparar **mesmo Sample Count**

Sample Count:

- **Sincronização Amostragem**
- **Incrementa** a Cada Amostra
- **Zera** a Cada Pulso de Sincronismo

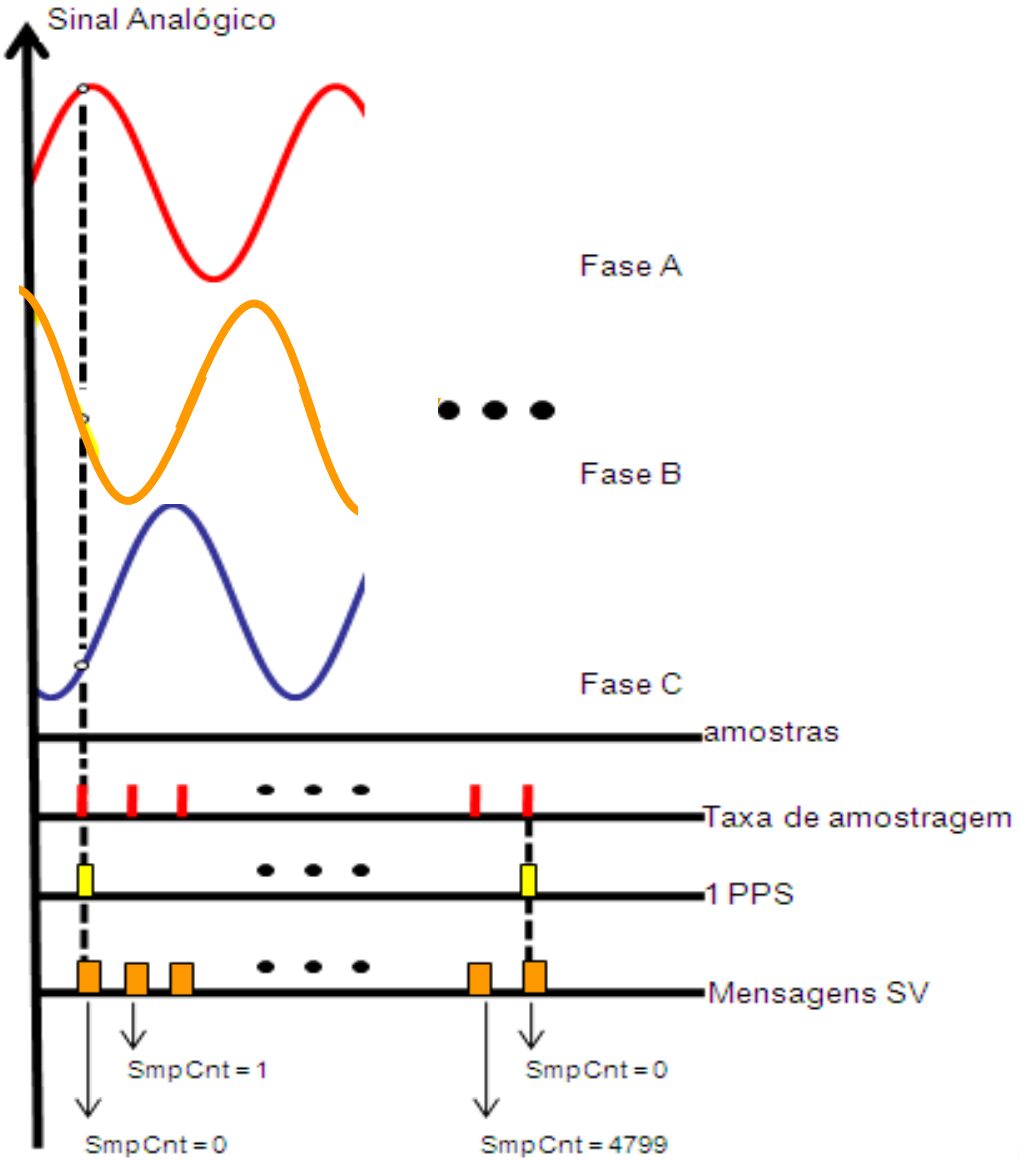

Pontos não tratados na Norma IEC 61850-9-2

Pacotes perdidos:

- Quantidade **aceitável**? ...
- Quantidade **máxima seguida**? ....
- **Como o IED deve proceder** quanto a perda de pacotes? ...

Não estão presentes na **Ed2**!

Desempenho do Sistema

- **Entrada** e **Saída** (osciloscópio): **Não é erro de fase**
- **Tempo:** 400us
- **Digitalizar, Processar, Transmitir e Reconstruir**

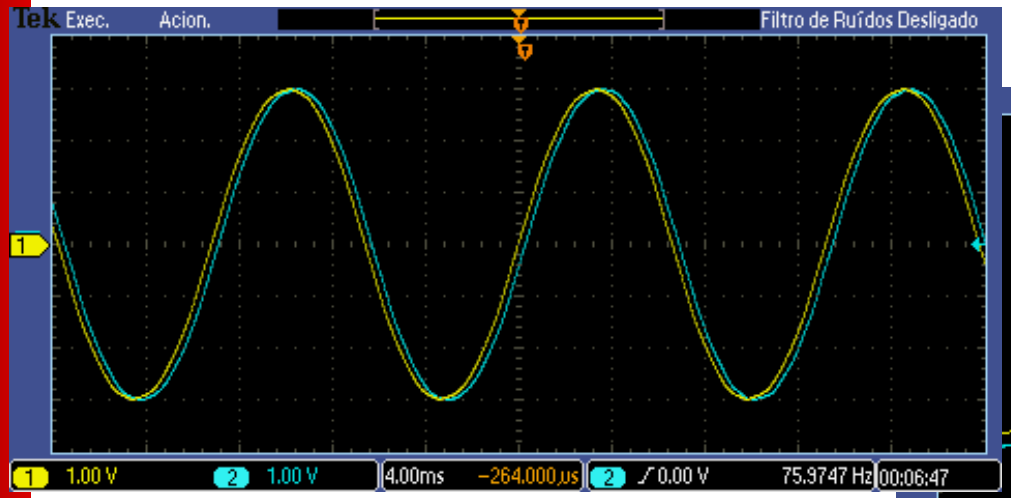

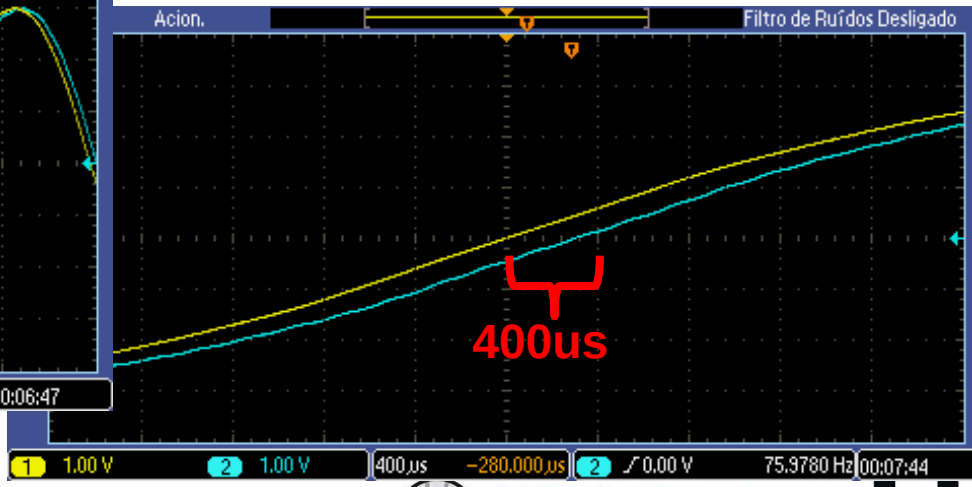

IED recebendo SV

1) **Conversor D/A** na entrada

2) Já trabalhar com os **dados Digitais** Chegando ao Processador

Ex1: Consequências Atrasos

Trip por **V/I** = 20ms

Trip por **SV** = 20,4ms + Tbuffer (**sistema desenvolvido**)

Trip por **SV** = 23ms + Tbuffer (T **max** transmissão)

Conclusão

- SV poderá vir a **substituir o cabeamento dos secundários** no futuro
- SV: **Simplicidade e Economia**
- **Unidirecional** sem confirmação
- **Dúvidas** quanto a perda de amostras
- **Raras** opções comerciais

Muito Obrigado!

Paulo Sérgio Pereira Júnior

CONPROVE
ENGENHARIA

www.conprove.com.br